## Սեբաստիա 23ա բնակարան 13
## պատշգամբի մասնագիր

| N/N | Անվանումը | Չափման միավոր | Քանակը |
|---|---|---|---|
| | Քանդման աշխատանքներ | | |
| A | Քայքայված ց/ավազե սվաղի քանդում | քմ | 2.0 |
| B | Բազրիքի փայտե բռնածողի ապամոնտ. | խմ | 0.0125 |
| C | Մետաղ. մասերի ներկի մաքրում | քմ | 1.8 |
| | Իրականացվող աշխատանքներ | | |
| A | Ց/ավազե սվաղ ցանցի վրա (+6.60 նիշում) | քմ | 3.5 |
| B | Ցանց Φ 4 բջիջ 100*100 (рабица) 3.5 քմ | կգ | 7.5 |
| C | Ներկում ճակատային ներկով (+6.60 նիշում) | քմ | 3.5 |
| D | Կոռոզիայի ենթարկված ամրանների մաքրում խոզանակով | քմ | 1.5 |
| E | Քայքայված մասերի բետոնացում Բ 15 դ բետոնով | խմ | 0.012 |
| | Ճաղաշարի վերանորոգում | | |
| A | Փայտե բռնածողի տեղադրում 50*50 L 5300 | խմ | 0.0125 |
| B | Փայտե բռնածողի լաքապատում | քմ | 1.0 |
| C | Մետաղական մասերի ներկում 2 անգամ | քմ | 1.8 |

Ճակատ 2-2 Մ 1:50

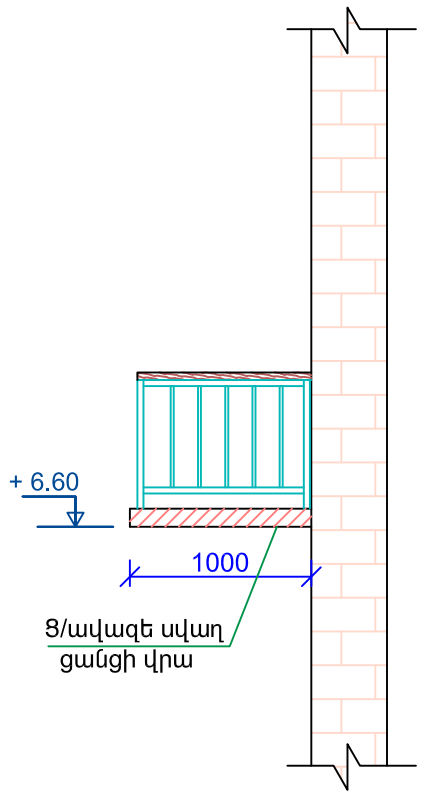


Ցանցի տեսք Մ 1:20

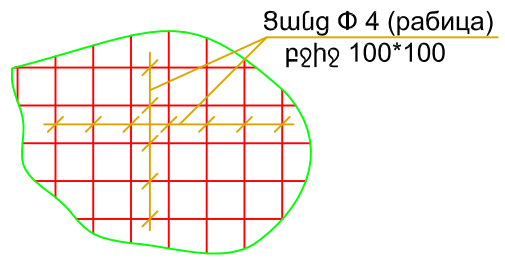


| Չափ.մ. | Մաս.թ. | Թերթեր | Փաստ. | Ստորագր. | Ամսաթիվ | Պատվիրատու՝ Երևանի քաղաքապետարան<br>Պատվեր՝ N ԵՔ-ՊԸԱՇՁԲ-14/105 | | | |
|---|---|---|---|---|---|---|---|---|---|
| | | | | | | | | | |
| Տնօրեն | | Հ. Լևոնյան | | | | Երևան քաղաքի Մալաթիա Սեբաստիա վարչական շրջանի շենքերի պատշգամբների հիմնանորոգման նախագիծ | Էտապ | Թերթ | Թերթեր |
| Նախագծող | | Ս. Սարգսյան | | | | | ԱՆ | ճՇ-26 | 54 |
| | | | | | | Սեբաստիա 23 ա , բնակարան 13<br>Ճակատ 2-2 Մ 1:50 ; հանգույց 1, 2 , 3 Մ 1:20;<br>Ճաղաշար Մ 1:30 ; մասնագիր | «ՀԱՄԱՇԻՆՆԱԽԱԳԻԾ» ՍՊԸ | | |